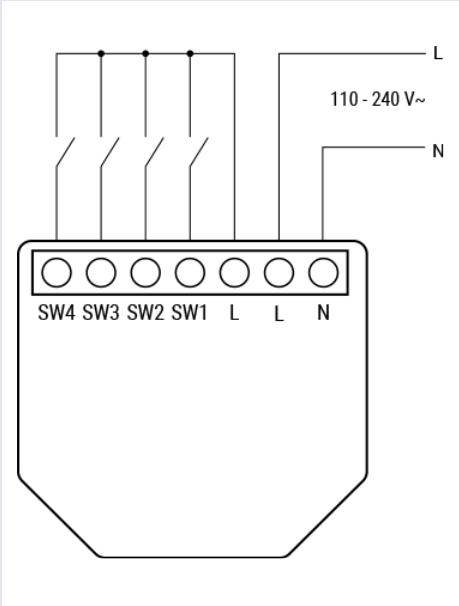
L
110 - 240 V~
N
SW4 SW3 SW2 SW1 L L N

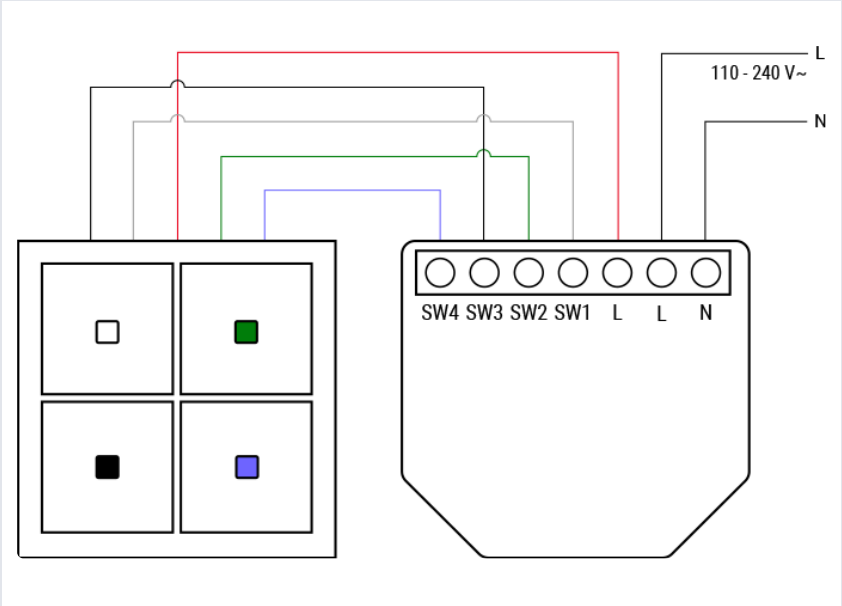
L
110 - 240 V~
N
SW4 SW3 SW2 SW1 L L N

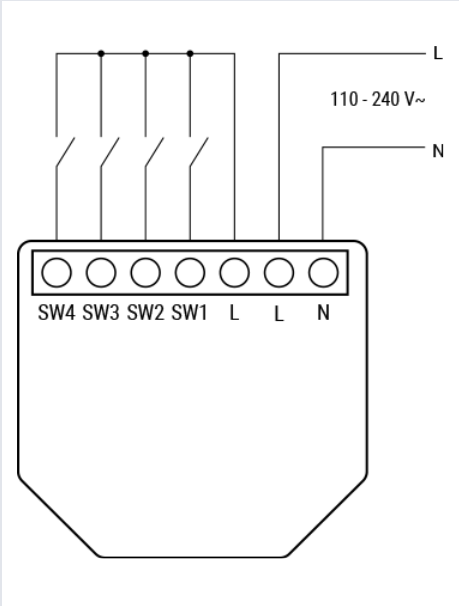
L
110 - 240 V~
N
SW4 SW3 SW2 SW1 L L N

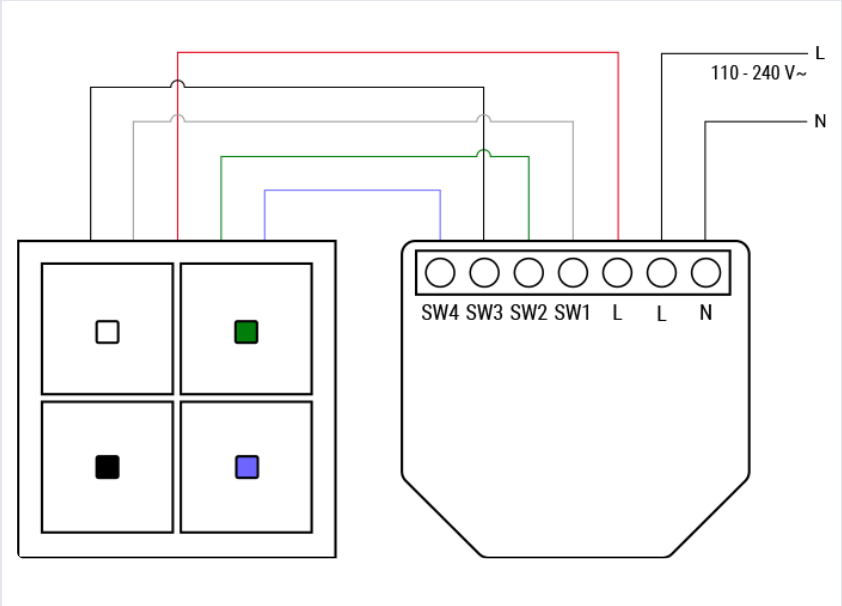
L
110 - 240 V~
N
SW4 SW3 SW2 SW1 L L N

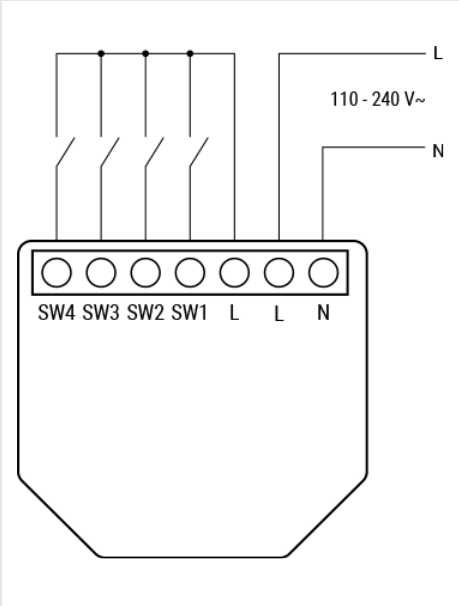
L
110 - 240 V~
N
SW4 SW3 SW2 SW1 L L N

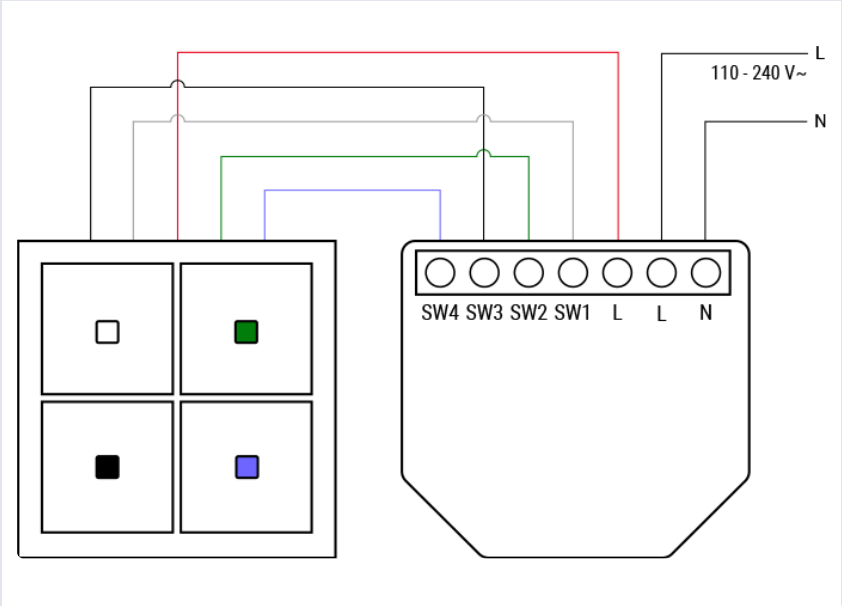
L
110 - 240 V~
N
SW4 SW3 SW2 SW1 L L N

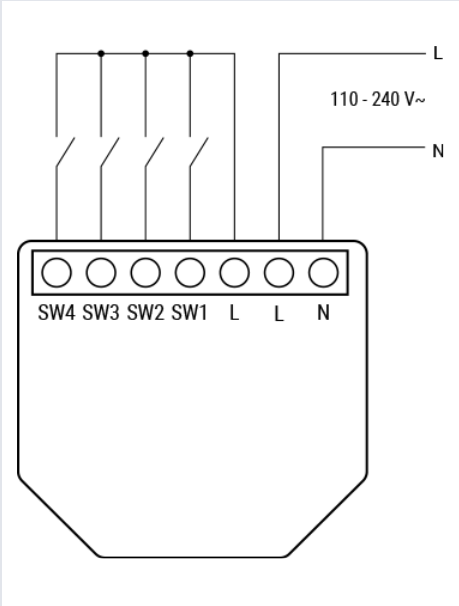
L
110 - 240 V~
N
SW4 SW3 SW2 SW1 L L N

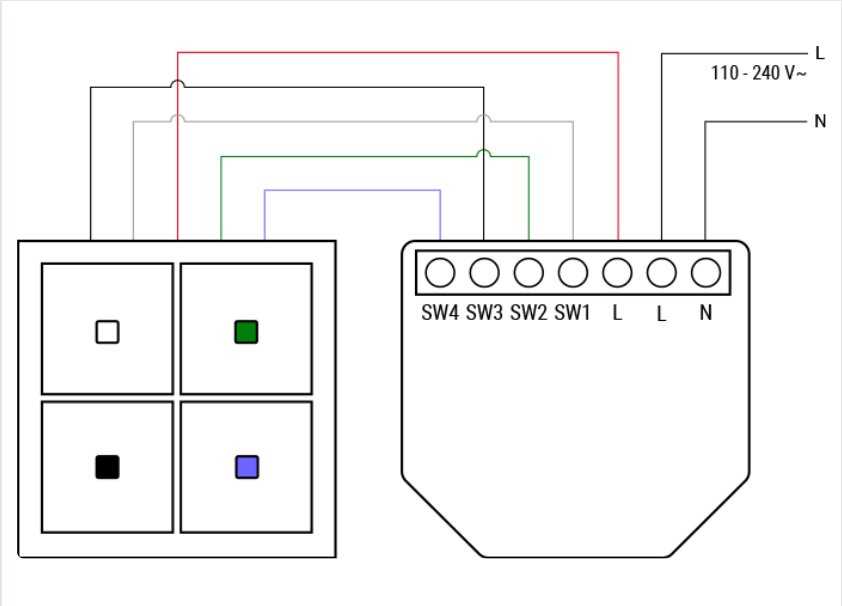
L
110 - 240 V~
N
SW4 SW3 SW2 SW1 L L N

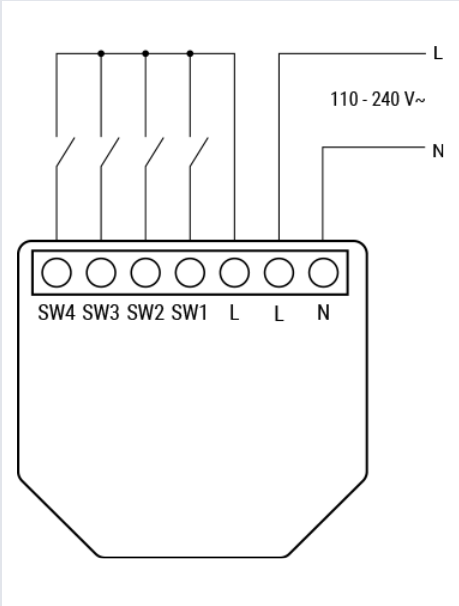
L
110 - 240 V~
N
SW4 SW3 SW2 SW1 L L N

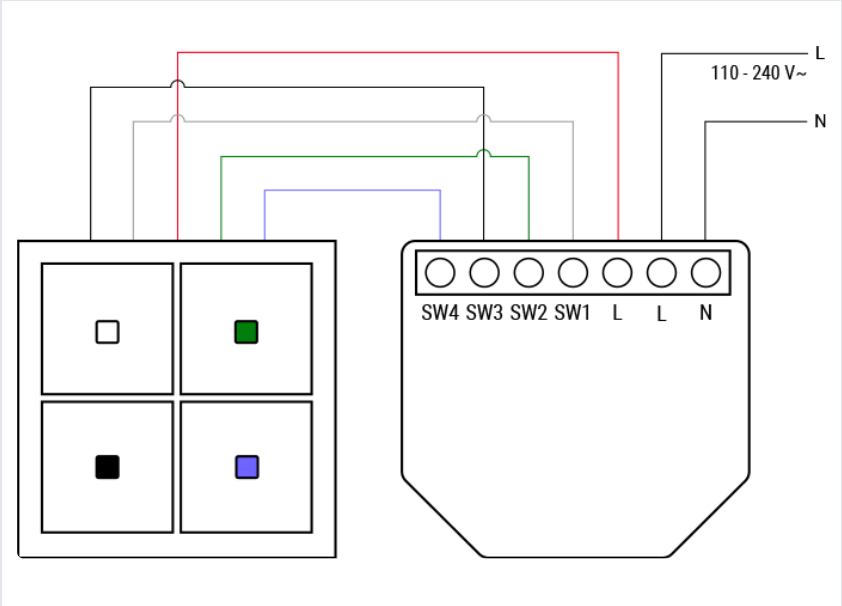
L
110 - 240 V~
N
SW4 SW3 SW2 SW1 L L N

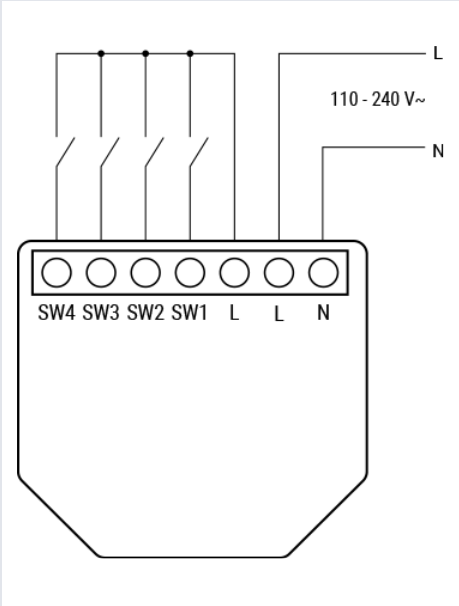
L
110 - 240 V~
N
SW4 SW3 SW2 SW1 L L N

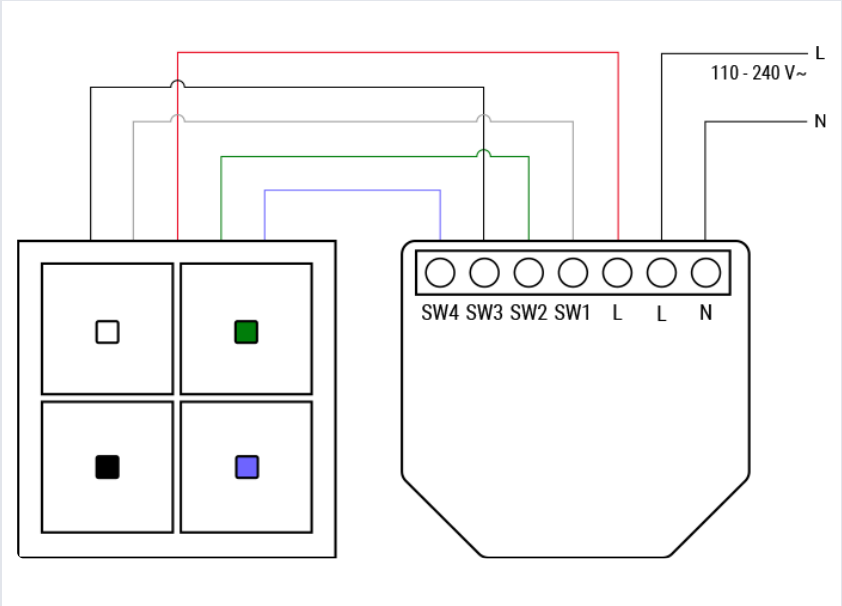
L
110 - 240 V~
N
SW4 SW3 SW2 SW1 L L N

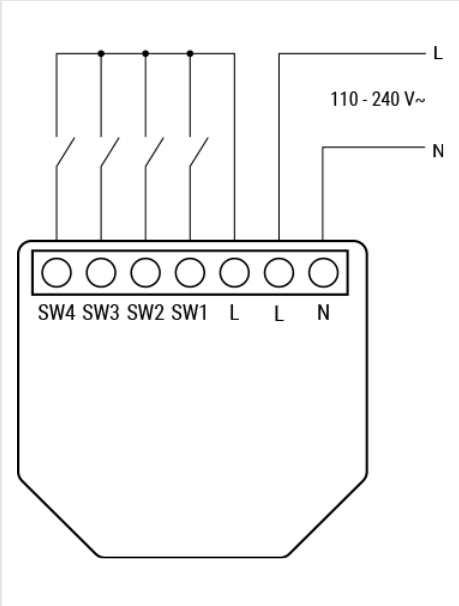
L
110 - 240 V~
N
SW4 SW3 SW2 SW1 L L N

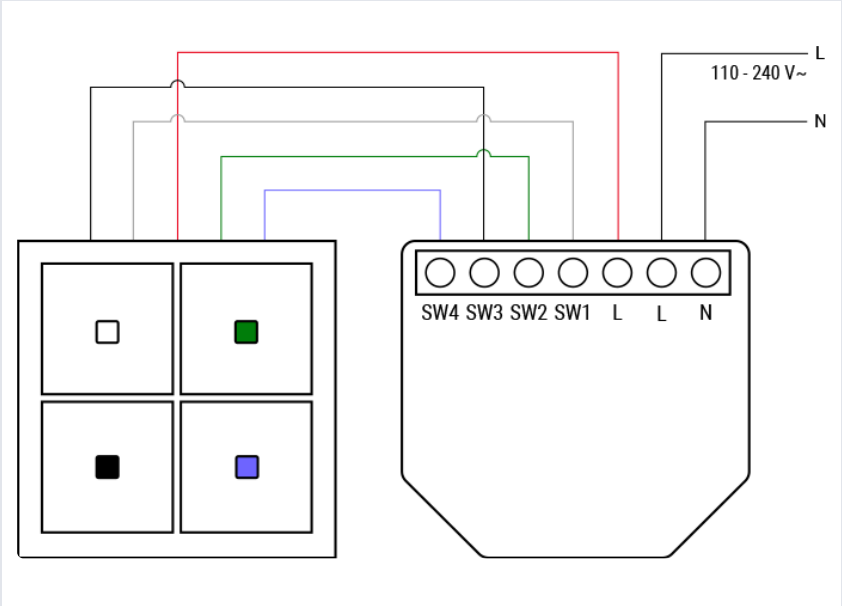
L
110 - 240 V~
N
SW4 SW3 SW2 SW1 L L N

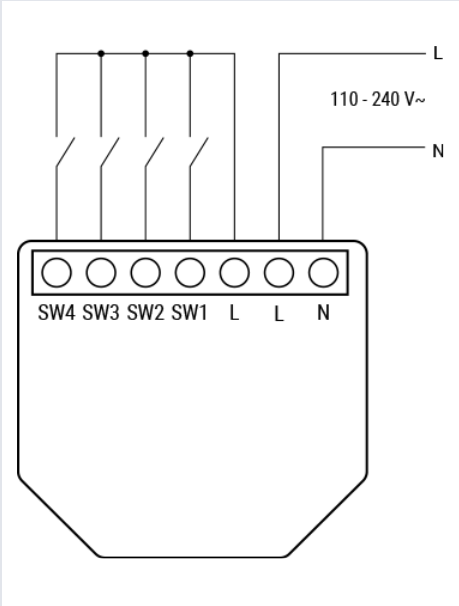
L
110 - 240 V~
N
SW4 SW3 SW2 SW1 L L N

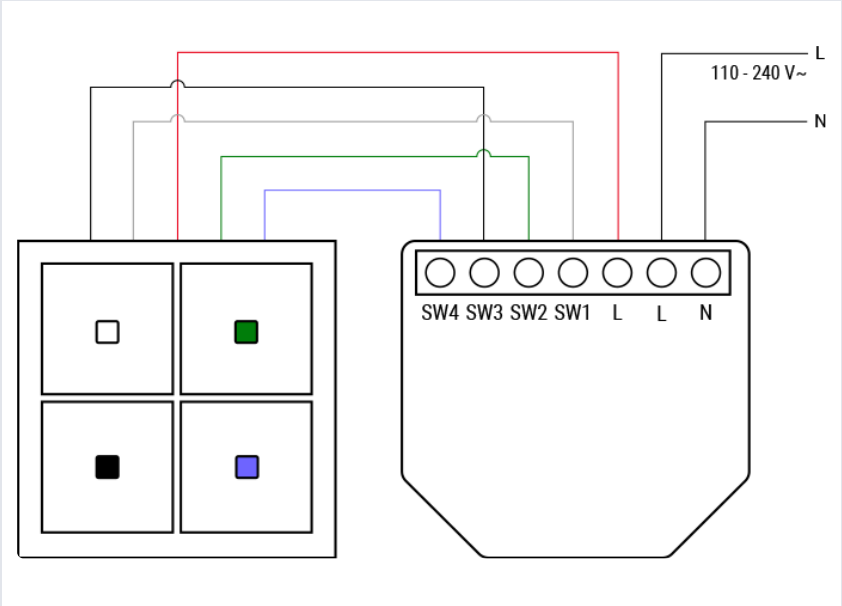
L
110 - 240 V~
N
SW4 SW3 SW2 SW1 L L N

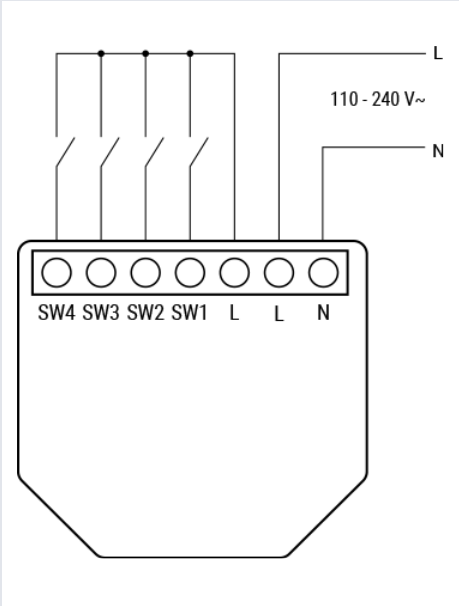
L
110 - 240 V~
N
SW4 SW3 SW2 SW1 L L N

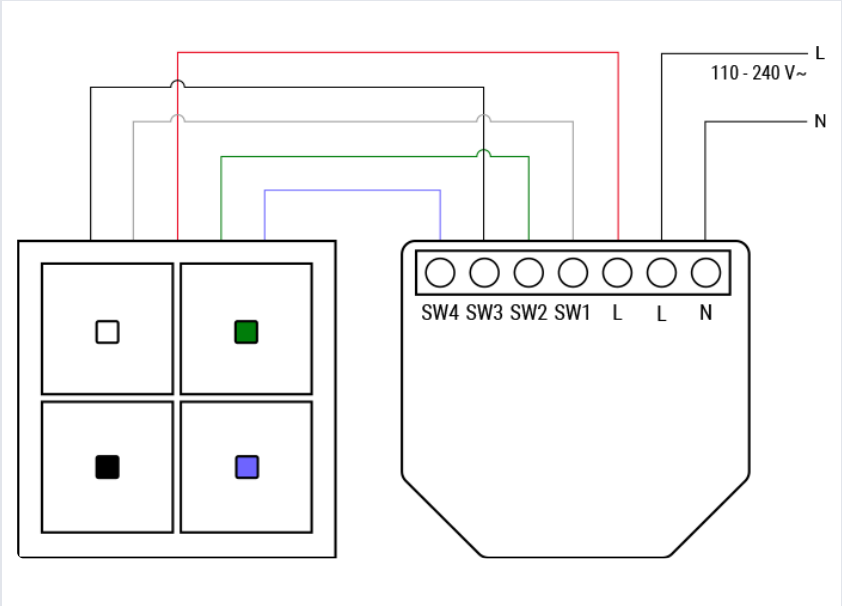
L
110 - 240 V~
N
SW4 SW3 SW2 SW1 L L N

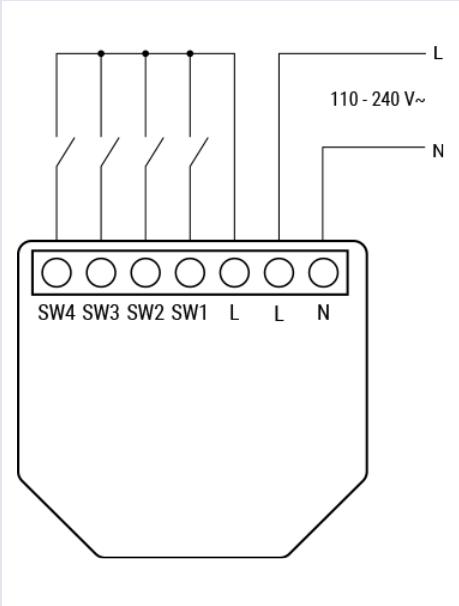
L
110 - 240 V~
N
SW4 SW3 SW2 SW1 L L N

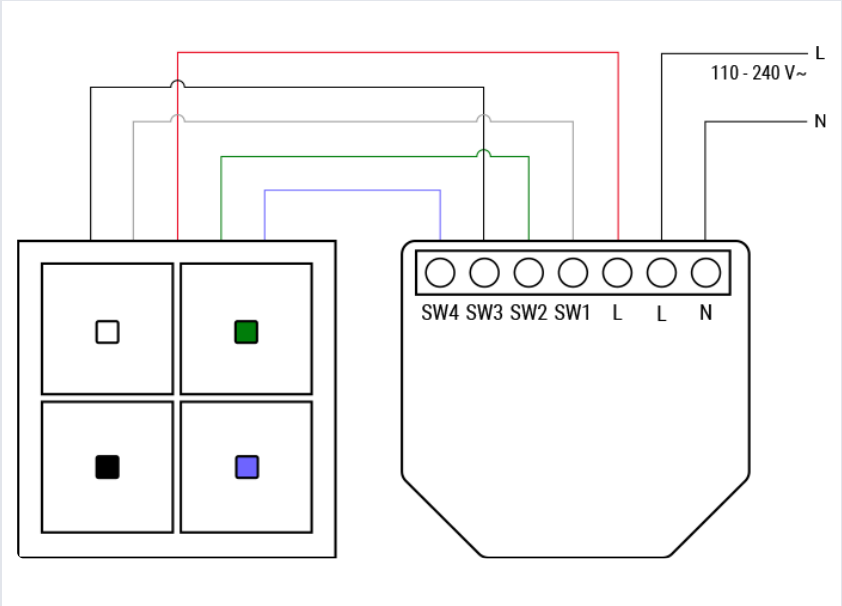
L
110 - 240 V~
N
SW4 SW3 SW2 SW1 L L N